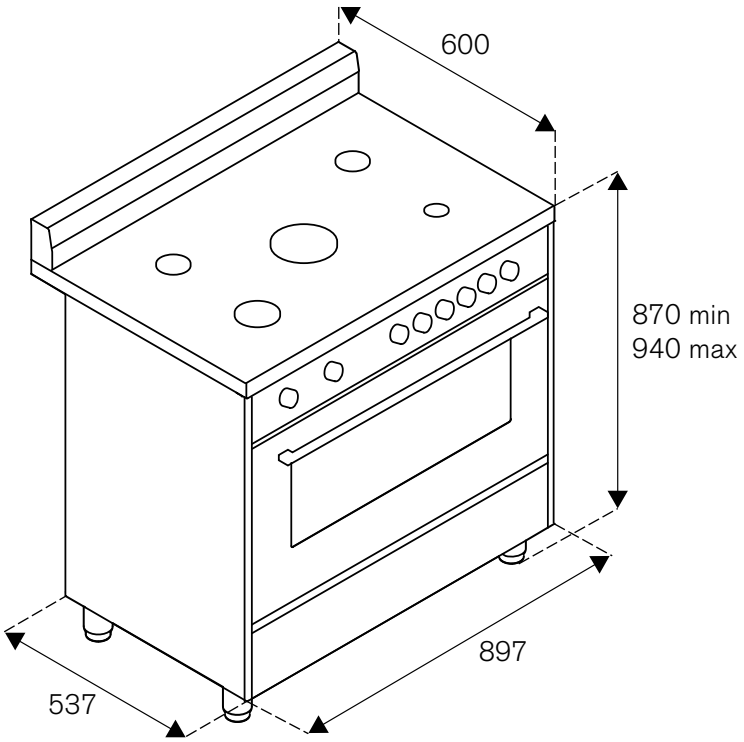
600
870 min
940 max
897
537

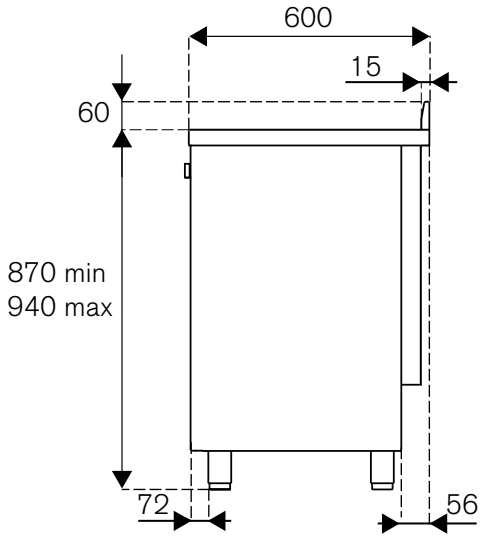
600
15
60
870 min
940 max
72
56

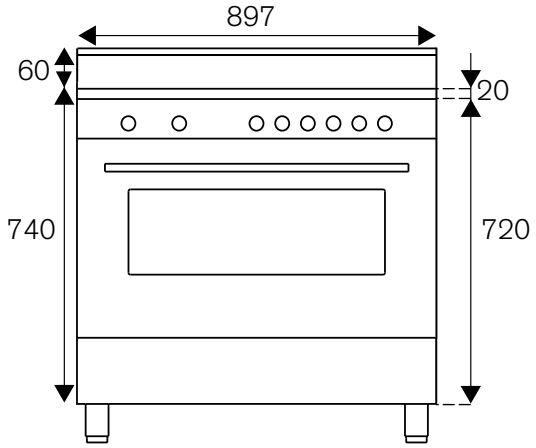
897
60
20
740
720

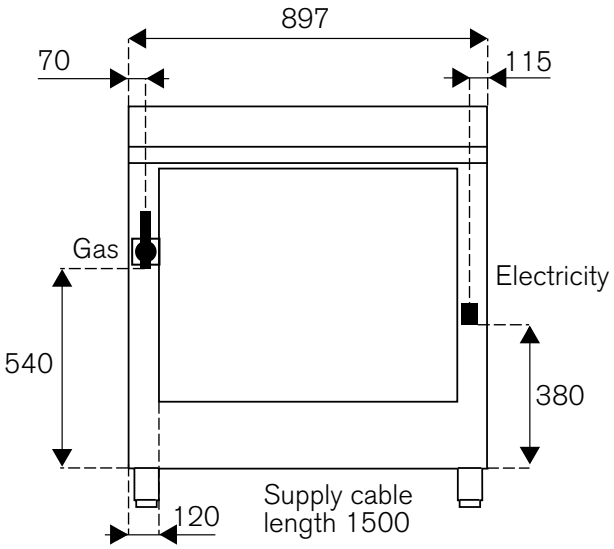
897
70
115
Gas
Electricity
540
380
120
Supply cable
length 1500

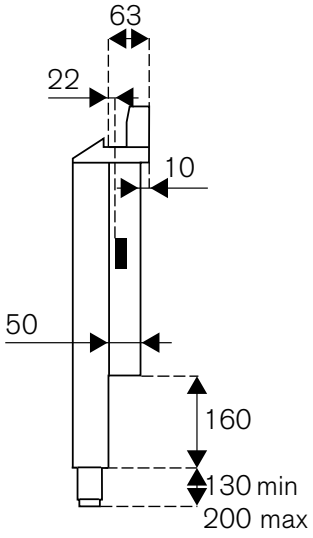
63
22
10
50
160
130 min
200 max