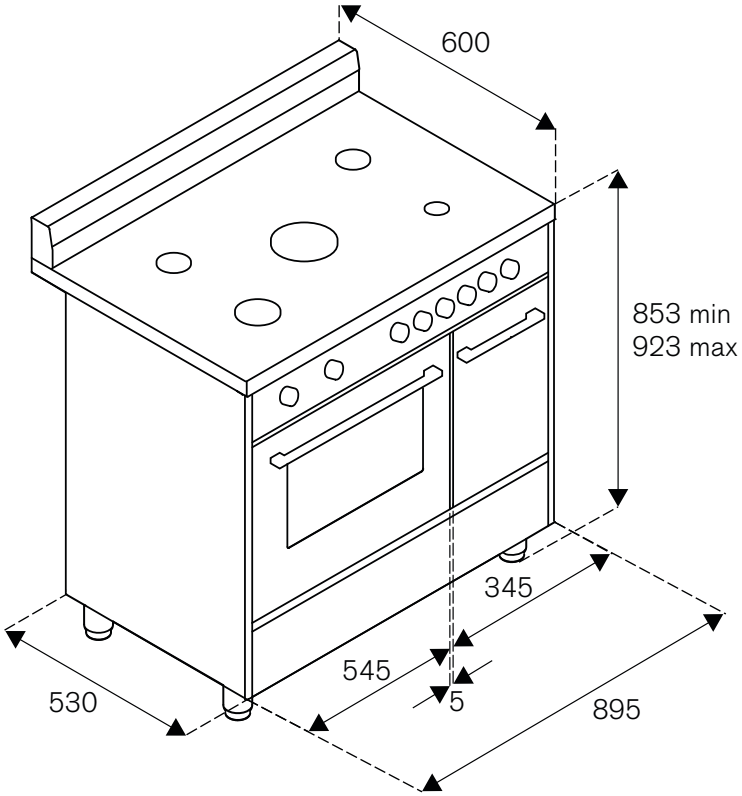
600
853 min
923 max
345
545
5
530
895

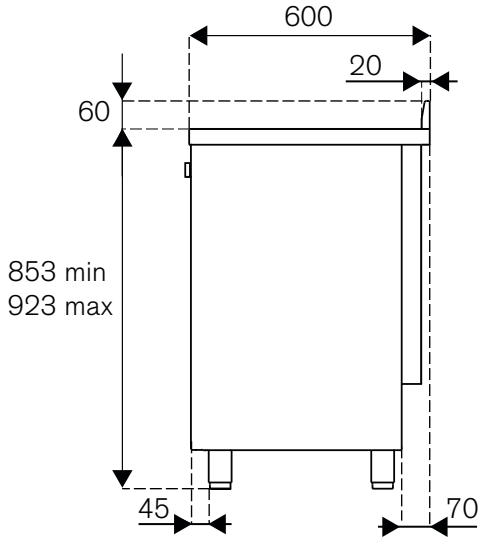
600
20
60
853 min
923 max
45
70

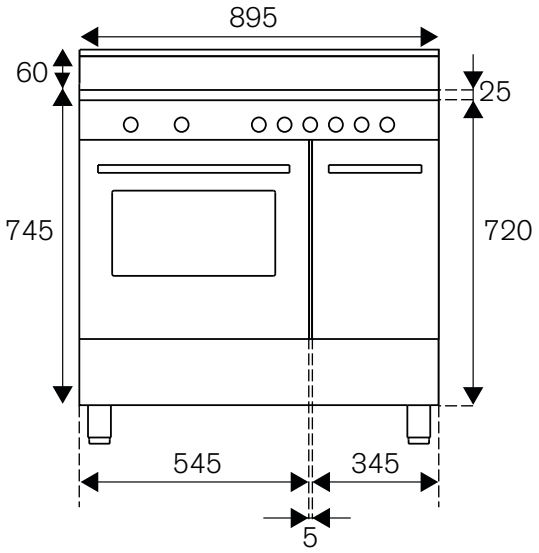
895
60
25
745
720
545
345
5

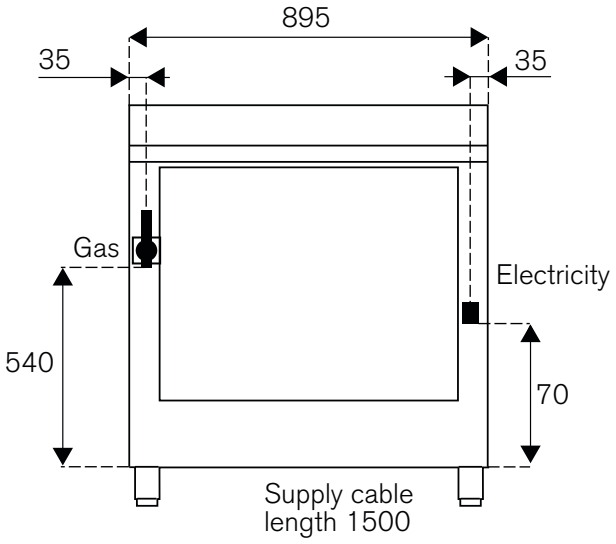
895
35
35
Gas
Electricity
540
70
Supply cable
length 1500

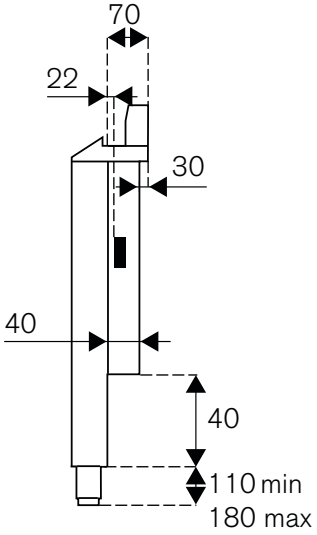
70
22
30
40
40
110 min
180 max